Z NIEPOKALANĄ

GORLICENSES
VIRGINI
DEIPARAE

Nr 6/351 Parafia Narodzenia Najśw. Maryi Panny w Gorlicach–czerwiec 2025

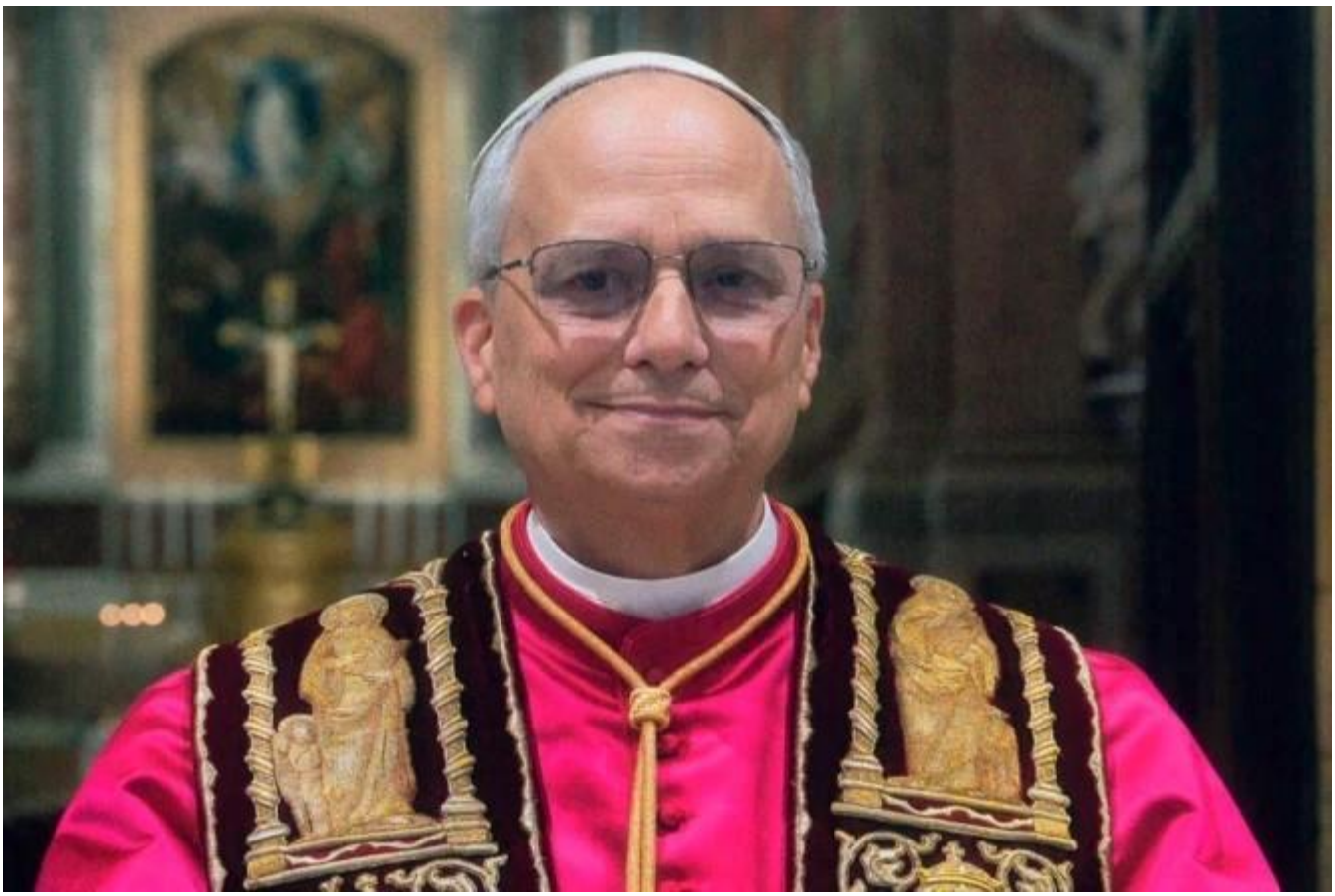

„POKÓJ NIECH BĘDZIE Z WAMI WSZYSTKIMI NAJDROŻSI BRACIA I SIOSTRY”

(Papież Leon XIV)

JUBILEUSZ
REDAKCJI
„Z NIEPOKALANĄ”

W maju 2025 roku „wyszedł” 350 numer gazetki parafialnej. To już „szmat” czasu (28 lat), kiedy co miesiąc była drukowana i rozprowadzana.

Obecny zespół redakcyjny: R.M. Abram, E. Abratowska, W. Bednarczuk, S. Firlit, W. Mruk, T. Orłowska, B. Osika, M. Przewor, J.M. Śmietana, B. Wiatr, J. Załęska. Asystent Kościelny: Ks. Wojciech Mazurek.

Gazetka parafialna Z Niepokalaną (C.D)

Tak było pewnie ze dwa lata, skład redakcyjny naszej gazetki był dokonywany w Drukarni w Krakowie. Później już wiele osób miało komputer. A przede wszystkim ja miałam komputer i internet. Niektórzy przesyłali artykuły drogą mailową a inni przynosili napisane ręcznie. Ja robiłam skład komputerowy w „Wordzie” (tak jest do dzisiaj), korzystając z umiejętności, które sama uzyskałam. Po prostu jestem samoukiem. Gotową gazetkę do wydrukowania zawoził syn Pana Edwarda Jamro do drukarni w Krakowie na ulicę Kanoniczną. W miarę upływu czasu coraz więcej osób z redakcji posiadało komputery, internet i przesyłało mi materiał drogą internetową. Później gazetkę konwertowałam na PDF i już drogą internetową przesyłałam do drukarni w Krakowie. Gazetka była czarno – biała, bo była to stara drukarnia w Krakowie, która miała taki sprzęt drukarski. Gazetka „Z Niepokalaną” była drukowana jako bezpłatny dodatek do Tygodnika Rodzin Katolickich Źródło w Krakowie do roku 2014. Wówczas drukarnię zlikwidowano ze względu na przestarzały sprzęt.

Po wydrukowaniu wkładka gorlicka razem z dodatkiem rzeszowskim była zawożona do Rzeszowa. Kurier z Rzeszowa przywoził naszą gazetkę do Jasła, a stamtąd następny doręczyciel przywoził do Gorlic. Przywoził w piątek lub sobotę, a gazetka miała być gotowa na niedzielę. Każdorazowo trzeba było te luźne kartki składać. Robiliśmy to w naszej sali SRK. Zabierało to sporo czasu. Wdzięczna jestem tym osobom, bo zawsze były niezawodne. Większość z nich odeszła do Domu Ojca. Były to ś.p Maria i Kazimierz Gunia, Bronisława Płaza, Irena Chmielowska, Irena Tabor, Tadeusz Orchel, Maria Sendecka, Barbara Mikruta. Składały również inne osoby: Jadwiga Marek, Barbara Osika, Zofia Piecuch, Stanisław Firlit, Janina Załęska, Emilia Kierońska, Paweł Kieroński, Edward Jamro, Marta Przewor. Złożone gazetki trzeba było w odpowiednich ilościach dostarczyć do gorlickich parafii: na Zawodziu, w Gliniku i u św. Andrzeja Boboli. W czasach, gdy gazetka była bezpłatna, drukowana była w ilości 200 – 300 numerów.

Od 2015 roku do 2021 roku gazetka była drukowana w Drukarni „Glinik” Robert Huk. W tym miejscu pragnę podziękować Panu Robertowi za tyle lat wspaniałej współpracy. Pan Robert był dużym fachowcem w tej dziedzinie. Miał mnóstwo pracy, drukował również książki, ale nigdy nam nie odmówił. Gazetka już kolorowa wychodziła regularnie co miesiąc. Było to największe marzenie ś.p Państwa Guniów, którzy przez wiele lat „walczyli” o gazetkę kolorową, (ale nie było nas „stać”). Bywało i tak (jeśli była taka potrzeba), że gazetka liczyła 20 stron. Tak samo jak poprzednio, ja robiłam (i tak jest do dziś) skład komputerowy w PDF i przesyłałam do Drukarni. Później, gdy gazetka już była odpłatna co roku drukowaliśmy coraz mniej egzemplarzy, obecnie kosztuje 4 złote i rozchodzi się 80 – 100 sztuk. „Boli” serce, że jest coraz mniej czytelników. Gazetkę umieszczamy również na stronie internetowej parafii oraz Stowarzyszenia Rodzin Katolickich.

Korektę błędów przez wszystkie lata dokonywała T. Orłowska. W poprzednich latach w skład ścisłego składu redakcyjnego wchodzili: śp. Maria i Kazimierz Gunia, śp. Józef Abram, Andrzej Matusik, Artur Baczyński, Hanna Maria Bugno, K. Mikrut, E. Jamro, Krystyna Gruszczyńska, wiersze: Anna Pabis i Ryszard Boczoń.

Dodatkowo umieszczano w gazetce wiele artykułów przysyłanych przez innych autorów.

W latach 2002 – 2004 Artur Baczyński redagował wkładkę do gazetki „**Niepokalana dzieciom i rodzicom”** dla Podwórkowych Kółek Różańcowych Dzieci (PKRD), których w tym czasie „powołał” w Gorlicach co najmniej kilkanaście. W latach 2005 – 2007 redagował gazetkę „**Serce Maryi”,** również dla czytelników z PKRD.

Marta Przewor

CHLUBNA ROCZNICA

Trzysta pięćdziesiąt razy mogli GORLICZANIE
czytać „Z NIEPOKALANĄ”, wyrażać swe zdanie.
Gazeta katolicka dla Stowarzyszenia
stanowi czasopismo nie do odrzucenia.

Tutaj wszyscy członkowie i nie tylko oni
przeróżnych wiele treści mają jak na dłoni:
są przepiękne homilie bardzo tematyczne,
zdjęcia, różne wspomnienia, porady praktyczne.

Autorzy artykułów, choć to amatorzy
swoje umiejętności w tekstach chcą wyłożyć,
a że piszą w gazecie już od wielu laty,
toteż ich repertuar w fakty jest bogaty.

Wszelakie reportaże, bloki tematyczne
zawsze dopracowane w ciekawostki liczne,
a w to trudu niemało włożyć trzeba przecież,
by mogły w katolickiej zmieścić się gazecie.

Redakcja czasopisma dla członków zrzeszonych
tworzy blok ciekawostek zapełniając strony,
a zadania logiczne są źródłem rozrywki,
pobudzają więc umysł do ostrej zagrywki.

Pani Prezes już marzy o czterechsetnym numerze,
zatem trzeba Redakcji życzyć tego szczerze,
bo jest świetnym przykładem zaangażowania,
a także mrówczej pracy, twórczego działania.

Ryszard Boczoń

„Z NIEPOKALANĄ”

W miesiącu maju bieżącego roku, ukazał się już 350 numer naszej gazetki parafialnej „Z Niepokalaną”. Obchodzimy ten jubileusz z radością i co tu mówić, z pewną satysfakcją, ponieważ miesięcznik ten trafia do szerokiego grona czytelników nieprzerwanie już od ponad 28 lat.

W numerze tym znajduje się bardzo ciekawy artykuł *„Początki gazetki parafialnej”,* w którym Pani Marta Przewor zaznacza, że nazwa gazetki, którą zaproponował ks. proboszcz Stanisław Górski jest szczególna, a nawet można powiedzieć - Opatrznościowa. Możliwe, że dla ks. Prałata nazwa ta nasunęła się sama, bo codziennie sprawował eucharystię przy ołtarzu, nad którym króluje przepiękny obraz Maryi Niepokalanej pędzla Jana Styki. Więc jeśli gazetka miała być parafialna, to jej tytuł powinien nawiązywać do kultu Matki Bożej.

Może, biorąc naszą gazetkę do ręki warto zdawać sobie sprawę jak głęboki i wymowny jest jej tytuł: „Z Niepokalaną”.

Dogmat o Niepokalanym Poczęciu Najświętszej Marii Panny ogłosił papież Pius IX Bullą *Ineffabilis Deus (Niewysłowiony Bóg)*. Miało to miejsce w dniu 8 grudnia 1854 r. i tego też dnia obchodzone jest w Kościele święto Maryi bez grzechu poczętej. W wielu świątyniach składa się tego dnia przyrzeczenia duchowej adopcji.

W święto Maryi Niepokalanej w naszej Bazylice Mniejszej pw. Narodzenia NMP odbywa się uroczysty odpust z udziałem Maryjek. Uroczystości te od dziesięciu lat mają wyjątkowy charakter, bo Maryja Niepokalana na prośbę mieszkańców Gorlic, a za zgodą Stolicy Apostolskiej, stała się Patronką naszego miasta. Można powiedzieć - formalnie, bo od samego początku istnienia parafii i pierwszego kościoła farnego w Gorlicach, Maryja była opiekunką miasta, o czym świadczy m.in. dedykacja na frontonie bazyliki: „*Gorlicenses Virgini Deiparae*” - *„Gorliczanie Dziewicy Bogurodzicy”.*

Warto wspomnieć, że w grudniu 1947 r. w Montichiari we Włoszech Pierina Gilli doznała szczególnego objawienia. To wtedy Matka Boża powiedziała jej m. in.: *„Jestem Niepokalanym Poczęciem […] Jest mym życzeniem, by każdego roku w dniu 8 grudnia, w południe, obchodzono Godzinę Łaski dla całego świata. Przez to nabożeństwo uzyskacie wiele łask duchowych i cielesnych”.* Zwyczaj ten zyskał popularność w wielu krajach, w tym także w Polsce. To właśnie tego dnia między godziną 12:00 a 13:00 wierni w szczególny sposób czczą Niepokalanie Poczętą. Watykańska Dykasteria Nauki Wiary dopiero 5 lipca 2024 r. pozytywnie odniosła się do objawień, których doświadczyła włoska pielęgniarka.

Przypomnijmy, że Jan Paweł II był gorliwym czcicielem Matki Bożej i ten kult oraz nabożeństwo uczynił treścią swojego życia i posługiwania. Dewizą św. Jana Pawła II były, dobrze nam znane słowa, *„Totus Tuus” (Cały Twój).* Była to modlitwa, która wyrażała całkowitą przynależność do Jezusa za pośrednictwem Maryi. Po wyborze na Papieża napisał: *„ …bez reszty powie-*

rzam się Chrystusowi i bezgranicznie ufam Jego Matce. Totus Tuus". Od młodości Karol Wojtyła czuł przywiązanie do - jak to określił -„skarbów pobożności maryjnej". Już ja**ko małe dziecko wsłuchiwał się w „Godzinki o Niepokalanym Poczęciu Najświętszej Maryi Panny".**

Jedną ze swoich encyklik (szóstą z kolei) Jan Paweł II **w całości poświęcił Matce Bożej.** W ogłoszonym 25 marca 1987 r. dokumencie zatytułowanym *„Redemptoris Mater" (Matka Odkupiciela)* pisze o roli Matki Jezusa w życiu Kościoła. Podkreślił, że poprzez swe niepokalane poczęcie Maryja z Nazaretu była jakby zwiastunką nadchodzącego odkupienia. Porównał Ją do *„Gwiazdy zarannej" (Stella Matutina),* która odbijając światło słoneczne, zwiastuje bliski wschód Słońca: *„Istotnie, tak jak gwiazda owa, „jutrzenka", poprzedza wschód słońca, tak Maryja, od swego Niepokalanego Poczęcia, poprzedziła przyjście Zbawiciela, wschód Słońca sprawiedliwości w dziejach rodzaju ludzkiego".*

Prośmy więc Niepokalanie Poczętą NMP, aby wypraszała obfite łaski dla osób zaangażowanych w redagowanie, wydawanie i rozprowadzanie gazetki parafialnej. „Z NIEPOKALANĄ".

Barbara Wiatr

Z Niepokalaną czerwiec 1997

W czerwcowym numerze 6/97 naszej parafialnej **gazetki sprzed 28 lat** mogliśmy przeczytać artykuł Kazimierza Gunii z cyklu „Osobowości i Autorytety", w którym przedstawiał on sylwetkę księdza Stanisława Ryby, budowniczego Domu Katechetycznego przy naszej Bazylice. W następnym felietonie mieliśmy możliwość zapoznać się z żywotem świętego Jana z Dukli oraz modlitwą do niego. Z kolei w reportażu opisano wycieczkę, pielgrzymkę na Ukrainę. Niezwykle ciekawy z perspektywy ponad ćwierćwiecza jest artykuł Marty Przewor o wolności. Jak prostodusznie, ufnie, wręcz łatwowiernie widzieliśmy zagrożenie tejże wolności tylko u siebie. Wolność pojmowaliśmy w duchu chrześcijańskim i do głowy nie przychodziło nam, że można rozumieć wolność inaczej. Obecnie w poprawnej Polsce wolność mamy, ale tylko dla swoich, zgodnie z hasłem Rewolucji Francuskiej: „nie ma wolności dla wrogów wolności (czyli rewolucji)". Teraz dodatkowo słyszymy: „nie ma tolerancji dla wrogów tolerancji". Nie zdawaliśmy sobie sprawy z zagrożenia z zachodniej Europy, która dla wielu z nas jawiła się jako oaza swobód obywatelskich. Jak potwornie cynicznie brzmi określenie „zgniły zachód" głoszone przez komunistyczne władze PRL-u. Słyszeliśmy o wizji Schumana zjednoczonej Europy, nic nie wiedzieliśmy o doktrynie komunisty Spinellego, którego poglądy są obecnie podstawą koncepcji UE. W numerze zamieszczony był też wiersz „Ziemia Gorlicka" Anny Pabis. Pasjonujące są wspomnienia Małgorzaty Zięby – Wójtowicz uczestniczki „Ruchu Światło Życie Oaza" które pozwolę sobie przytoczyć w całości. Przed tym jeszcze odrobina statystyki podanej w tym numerze gazetki. W maju 1997 w naszej Bazylice ochrzczono 17 dzieci, odbył się jeden ślub i było 6 pogrzebów.

Wspomnienia oazowiczki.

W ślad za dość obszerną informacją zawierającą wspomnienia z udziału we wspólnocie zwanej „Odnowa w Duchu Świętym" (Z Niepokalaną 3/97) działającą w naszej parafii pozwolę sobie przypomnieć istniejącą w latach 70-tych i 80-tych liczniejszą grupę młodzieżową zwaną „Ruch Światło Życie-Oaza". Jako jedna z jej ówczesnych uczestniczek ośmielam się krótko przedstawić, jej niegdysiejszą działalność. Ruch młodzieżowy zwany Oazą założył ksiądz Prałat F. Blachnicki /1921-1987/. Jego celem była właściwa formacja duchowa i intelektualna młodzieży w duchu posoborowym obejmująca także dzieci starsze oraz studentów. Ruch ten także w naszej parafii odegrał kiedyś wielką rolę we wprowadzaniu wiernych w bardziej czynny udział w liturgii szeroko rozumianej, szczególnie poprzez głębszą znajomość i wnikliwsze rozumienie Pisma Świętego. Miał w ten sposób chronić nas, młodych ludzi przed sektami angażując w liturgię, konkursy wiedzy religijnej, recytatorskie oraz sceniczne spektakle.

Spotkania młodzieży około ***170 do 200 osób*** *odbywały się w dwa dni w tygodniu a* ***udział***

około 300 osób *młodych w piątkowej uroczystości Eucharystii stanowił drugą lekcją religii w każdym tygodniu. Spotkania rozpoczynały się o godzinie 17.00 i składały się z trzech części. W pierwszej animator grupy prowadził lekturę Nowego Testamentu po czym następowała rewizja życia. Każdej grupie starał się pomagać w objaśnianiu Pisma Świętego ksiądz moderator, nieustannie obecny wśród młodzieży. Jak pamiętam, byli nimi wspomniani: ksiądz Pacholik, ksiądz Warzecha, następnie ksiądz Rams. Tak przeżyte „spotkania z Biblią" stanowiło przygotowanie do wspólnej eucharystii. (cz. II) Na parę minut przed 18-tą formował się pochód, przy czym trzon zasadniczy i najliczniejszy stanowili chłopcy w strojach długich, białych, przepasani odpowiedni do liturgii dnia kolorowym sznurem. Asystę celebransa poprzedzali chłopcy ze światłem i kadzidłem, oraz księgą bożą, mszałem i lekcjonarzem. Idąc od głównych drzwi pochód powoli przesuwał się poprzez nawę, podczas gdy obecna w kościele młodzież śpiewała tekst z ekranu jako pieśń na „wejście". Celebrans wraz z najbliższą asystą zajmował miejsce na środku prezbiterium za ołtarzem soborowym, po czym następowało okadzenie ołtarza. I potem wszystko tak uroczyście jak w odpust ... . Po liturgii Słowa, uroczystej aklamacji Ewangelii i homilii następowała cisza, która stwarzała odpowiednią przestrzeń tak konieczną do duchowego sprawienia słyszanych treści ... . Zaś Duch Święty zapraszał nas, młodych, do rozeznania Jego woli w wygłoszonym słowie. Odpowiedzią na proklamację słowa była improwizowana przez kilkanaście osób „modlitwa wiernych". Była inspirowana zarówno treścią słyszanego kazania, jak i aktualnych potrzeb, często bardzo osobistych. Wszystko to stwarzało głęboki i bardzo autentyczny nastrój wspólnoty tak koniecznej do pełnego uczestniczenia w Eucharystii. Rewizja bowiem życia w części pierwszej spotkania, z kolei rachunek sumienia i żal we „wstępie" Mszy św. przygotowywał nas na bezpośrednie przyjęcie Ciała Pańskiego. Zresztą wielu korzystało z sakramentu pojednania u dyżurujących w konfesjonałach księży katechetów. Także po Komunii Świętej następowała cisza, podczas której każdy pozostawał parę minut sam na sam z Mistrzem ... .*

W sumie oznaczało to, że Ewangelia wchodziła w nasze życie i stanowiła nową siłę, która domagała się zmiany sposobu myślenia, a często zmiany kierunku życia. W tamtym kontekście politycznym było to z naszej strony wyznanie wiary oraz identyfikowanie się z nieuznawanymi wartościami.

Po Mszy Świętej, było to około 19.00 następowała część ostatnia spotkania. Szliśmy wtedy z kościoła do salek katechetycznych, gdzie grupami po 30-40 osób wspólnie bawiliśmy się i śpiewali. Część z nas w tym czasie przygotowywała liturgię następnego spotkania. Grupa „artystyczna" ustalała lub przygotowywała program sceniczny lub konkurs względnie „olimpiadę wiedzy religijnej".

Dziś po latach, podobnie jak poprzednio podczas studiów, wielu z nas z wdzięcznością wspomina udział w „oazie" sprzed kilku, kilkunastu lat. Jak najstarsi wspominają swą przynależność do Sodalicji Mariańskiej lat międzywojennych, pokolenie lat 70. i 80-tych. kształtujące swój światopogląd w warunkach prymitywnej ciasnoty salek katechetycznych przy plebanii. Pozostaję wdzięczne wymienionym wyżej księżom moderatorom za ich czas spędzony wtedy z nami w kościele i w salach katechetycznych ... . Mamy bowiem do czego wracać, ***mamy na czym budować swoją osobowość****. Mamy się czym chlubić.*

Małgorzata Zięba-Wójtowicz

Opracował i skomentował
Wiktor Bednarczuk Stróżówka 2025.05.16
Pogrubienia w tekście W.B.

Refleksja na temat grup parafialnych

Kiedy kilka lat temu sprowadziłem się do Stróżówki, moi starzy znajomi z gminy Łoniów podpytywali mnie: „ ... a gdzie to Ciebie znowu poniosło?". Mówię im: „Wiecie chłopy ... tutaj w mojej nowej parafii w Gorlicach jest kilkanaście różnych stowarzyszeń i grup działania!?" Usłyszałem: „e ... tam! Na pewno kilkanaście osób założyło kilkanaście stowarzyszeń i wszędzie są ci sami ludzie ...". Wtedy nie bardzo wiedziałem co im powiedzieć. Obecnie wydaje mi się, że łącznie

liczbę zaangażowanych czynnie w działaniach poszczególnych grup można szacować na sto, dwieście ... może trzysta osób. W stosunku do liczby parafian, nie mówiąc już o ilości mieszkańców Gorlic jest to znikomy procent. Tym niemniej twierdzę, że stanowimy potencjalnie olbrzymią siłę. Wielkie lewackie rewolucje przeprowadzała garstka osób zdeterminowanych i świadomych swych celów. Wiele możemy nauczyć się od wrogów chrześcijan niekoniecznie naśladując ich w złym. Uczniów Chrystusa początkowo też było niewielu. Tymczasem my nawet mało o sobie wiemy, tyle co z ogłoszeń parafialnych w kościele, które dają niewiele informacji o pracy poszczególnych wspólnot. O działalności świeckich grup „bębni" prasa, radio, Internet i coś tam jeszcze ... Nie chcę dywagować i krytykować. Moja wrodzona wścibskość, a tak naprawdę ciągłe poszukiwania pełnej realizacji się jako katolika, kazała mi przystąpić do kilku grup w naszej parafii, nie we wszystkich pozostałem. Na początek napiszę co nieco o grupie „Odnowa w Duchu Świętym". Liderem tej grupy jest Marek Mączka, zna go na pewno każdy parafianin, to ten co w każdy piątek i wtorek gra na gitarze i wraz z pozostałymi członkami Odnowy chwali Pana piękną muzyką i śpiewem, a my razem z nimi. Nie tylko w Bazylice. Lider grupy opowiadał mi, że grają również na Mszy Św. w niedzielę rano w szpitalu głównym albo po południu w „szpitalu starym". W ten sposób chcą oni wyjść do ludzi, którzy często spędzają tam bardzo długi czas. Zespół spotyka się z bardzo pozytywną reakcją chorych, zdarza się, że pacjenci biją im brawo. Grupa odnotowała nawet taki przypadek, że jednej osobie będącej w depresji w szpitalu wychwalanie śpiewem Pana pomogło wyjść z załamania psychicznego i teraz jest we wspólnocie. W okresie Świąt Bożego Narodzenia kolędują oni po całym szpitalu, ostatnio byli nawet poprzebierani za orszak Trzech Króli. Cel działania grupy Marek Mączka w rozmowie ze mną sformułował następująco: „***Naszym zadaniem jest przejść z przeżywania formalnego wiary do przeżywania osobistego kontaktu z Panem Bogiem ... prosimy Ducha Świętego, aby te wszystkie dary, które zostały wlane w nas na Chrzcie Świętym, żeby ten pakunek, który żeśmy dostali na Chrzcie Świętym został rozpakowany***". Podstawowym działaniem Odnowy jest wspólna modlitwa do Pana, do Ducha Świętego, dawanie świadectwa, czytanie Pisma Świętego i praca w małych grupkach. Prowadzone są również seminaria.

Ostatnio był to cykl sześciu spotkań pod ogólnym hasłem, tytułem: **„Seminarium o słuchaniu".** Były to rozważania jak czytać słowo Boże tak aby przyjąć Słowo Boże, czyli Chrystusa. (Jest różnica między słowem Bożym pisanym przez małe „s" a Słowem Bożym, czyli Chrystusem pisanym wielką literą „S". Bliższe wyjaśnienie znajdziemy w książce jak w przypisie)[1]. Poniżej jest wystąpienie Anety w czasie jednego z sześciu dni trwania tegoż seminarium w naszej Bazylice. Sama treść, którą publikuję na podstawie materiałów dostarczonych przez Anetę nie oddaje w pełni jej wystąpienia. Ważny jest też ton, ekspresja wypowiedzi i gest.

JAK MAM KOCHAĆ BOGA? PÓJDŹ ZA MNĄ.
W księdze Powtórzonego Prawa Bóg mówi "Patrz! Kładę dziś przed Tobą życie i szczęście, śmierć i nieszczęście. Ja dziś nakazuję Ci miłować Pana Boga twego i chodzić Jego drogami, zachowywać Jego polecenia, prawa i nakazy abyś żył i mnożył się a Pan Bóg twój będzie Ci błogosławił..."

Bóg powiedział czego oczekuje i co mi daje ,gdy będę posłuszna Jego słowu.
Jezus natomiast powiedział "bliskie jest Królestwo Boże, nawracajcie się i wierzcie w Ewangelię "
Pamiętasz bracie i siostro, kiedy Ty się nawróciłeś? Kiedy Jezus zawołał Cię po imieniu?

Bo ja pamiętam, gdy w moje życie wkradła się śmierć, nieszczęście, rozpacz. Stało się tak wtedy, gdy zamiast zaufać Bogu bardziej ufałam sobie. Umarł mi syn. Miałam żal do Boga, do męża do siebie. Moją duszę i ciało dręczyły choroby. Nie mogłam ani patrzeć, ani rozmawiać z moim mężem. Nie mogłam znaleźć wspólny język z dziećmi. Wtedy ktoś podał mi rękę i zaprosił na kurs Nowe Życie. To tam usłyszałam, że Bóg mnie kocha, że mu na mnie zależy. Kazał mi przebaczyć Bogu, sobie i mężowi i prosić swoich bliskich o przebaczenie. W moje serce wlał niesamowite pokłady miłości. Nagle wszystkie choroby ciała i duszy odeszły. Od teraz postanowiłam kroczyć za Jezusem.
Święty Augustyn powiedział: "Raz wybrawszy codziennie wybierać muszę "

JAK MAM KOCHAĆ BOGA? PÓJDŹ ZA MNĄ.
Wskazówka 1
SŁUCHAJ MNIE I IDŹ ZA MNĄ.

[1] H. Duda, *Seminarium o Słuchaniu*, Lublin 2022.

Słuchaj mojego głosu, poznawaj mój głos, Idź za moim głosem, bo ja jestem dobrym pasterzem, któremu możesz zaufać. Wilki i zbójcę wyprowadzą Cię na manowce a ja chcę dla Ciebie życia wiecznego i będę prowadził Cię do nieba. Przez ostatnie tygodnie poznawaliśmy głos Jezusa. Jezus mówił do nas z miłością, ostrzegał z miłością, zwracał uwagę z miłością. Bo Jezus jest dobrym pasterzem, zawsze idzie przed nami. Rozróżniam Jego głos, bo to jest głos pełen miłości. Ufam Jezusowi, że chce mnie zaprowadzić do nieba.

JAK MAM KOCHAĆ BOGA ?PÓJDŹ ZA MNĄ.
Wskazówka 2
WZRASTAJ W WIERZE-PRZYNOŚ PLON.
Maryja wszystkie słowa Boga przyjmowała, zachowywała i rozważała w swoim sercu. Te słowa zakorzeniały się w Jej sercu i przez to pogłębiała więź z Bogiem. My też na wzór Maryi starajmy się słowa, które kieruje do nas Jezus słuchać sercem i rozważajmy sercem, bo to je uszlachetnia i sprawia, że serce staje się dobre. Przemienia się z serca kamiennego w serce z ciała. Jeśli słowo wypuści korzenie w moim sercu będzie przynosiło dobre owoce. Będę upodabniać się do Jezusa a to co mam w sercu będzie wydobywać się na zewnątrz. "Jeśli przebaczycie ludziom ich przewinienia i Wam przebaczy wasz Ojciec niebieski", „A o cokolwiek poprosicie w imię moje to uczynię"
Ponownie muszę wrócić do dnia mojego nawrócenia.
Gdy przed kursem „Nowe życie" rozstawałam się z moim mężem nie mogłam na niego patrzeć. Jednak po modlitwie przebaczenia i powrocie do domu wydarzył się cud. Gdy spotkałam się z mężem zobaczyłam Go w blasku ,wydał mi się taki piękny jak nigdy dotąd, zakochałam się w nim po raz drugi. Wpadłam mu w ramiona, poprosiłam by mi wybaczył. Mój mąż był w szoku, nie wiedział co się stało. To był piękny wieczór, a następnego dnia rozmów nie było końca. Nie mogliśmy oderwać od siebie oczu. To samo było z moimi dziećmi, widziały co Bóg mi uczynił. Dzieliłam się miłością, którą Jezus wlał w moje serce. Dzięki temu co się stało wzrastała moja wiara i wiara moich bliskich. Jeśli mam sercu słowa Jezusa to jestem zdolna do przynoszenia dobrych owoców.

JAK MAM KOCHAĆ BOGA? PÓJDŹ ZA MNĄ.
Wskazówka 3
WYPEŁNIAJ SŁOWO BOŻE W SWOIM ŻYCIU.
Co to znaczy? To kolejny krok, kiedy decyzjami w codziennym życiu wybieram Jezusa. Zadaje mu pytania: Co mam czynić? Jaką podjąć decyzję? Co wybrać? Oddaje mu swoje życie w każdej chwili, z nim buduje swoje życie, zapraszam go do swojego życia. Pamiętam, gdy umarła moja babcia i ciężar obowiązku zorganizowania Wigilii spoczął na moich barkach, gdyż mieszkałam z dziadziem w domu wielopokoleniowym. Do domu zjeżdżały się dzieci dziadzia i moje kuzynostwo, „tylko" 16 osób. Każdy z nas jest inny, każdy ma swoje problemy. Próbowałam przeczytać słowo Boże, zostałam wyśmiana, panował jakiś dziwny niepokój, kłótnie na tle politycznym. To była porażka. Dlatego przed następnymi świętami postanowiłam otoczyć całą rodzinę modlitwą na miesiąc przed świętami. Przez wstawiennictwo Jezusa prosiłam, aby w sercach moich bliskich zapanował pokój i radość i miłość. A Jezusa zaprosiłam na Święta by był z nami. Te Święta były inne, w domu w rodzinie zapanowała radość i pokój, nikt się nie pokłócił. A ja czułam, że Jezus jest z nami.
Innym razem, gdy w moje życie wdała się monotonia i czułam się niepotrzebna, poszłam przed Najświętszy Sakrament porozmawiać o tym z Jezusem i zapytać, czy masz Panie coś dla mnie? Odpowiedź była natychmiastowa, po mszy poszłam na spotkanie Wspólnoty, patrzę nowy ksiądz, który od razu podszedł do mnie. Przywitał się i od razu opowiedział o swoich planach prowadzenia młodzieży do bierzmowania szkołą Nowej Ewangelizacji. Zapytał czy mu w tym pomogę? Moja odpowiedź była "Tak"

JAK MAM KOCHAĆ BOGA? PÓJDŹ ZA MNĄ.
Wskazówka 4
MIŁUJ BOGA I LUDZI JAK JEZUSA.
Jezus powiedział "Będziesz miłował Pana Boga swego, z całego serca swego, z całej duszy, ze wszystkich sił swoich a bliźniego swego jak siebie samego" i powiedział też: „i całym sercem pragnę cię tą miłością obdarzyć, po prostu dlatego ,że jesteś moim dzieckiem a ja Twoim Ojcem"
Jezus jest moim Pasterzem Ojcem, przyjacielem. Wybaczył mi wszystko i nauczył wybaczać. Oddał za mnie życie z miłości nauczył wybaczać jak On, pełna miłości. Dlatego wybaczam i kocham moich braci i siostry, wybaczam i kocham mojego męża, wybaczam i kocham moje dzieci. Nie oceniam, bo On mnie nie oceniał. Kocham Boga za to jaką mnie stworzył, za to co posiadam. Kocham innych ludzi, bo Jezus mnie tego nauczył. Kochać to znaczy poświęcić im czas i modlić się za nich i z nimi rozmawiać. To samo z Bogiem, jeśli Go kocham to poświęcam mu czas i z nim rozmawiam.

JAK MAM KOCHAĆ BOGA? PÓJDŹ ZA MNĄ.
Wskazówka 5
TRWAJ W KOMUNI Z CHRYSTUSEM.
Jezus przez swoje słowo mnie oczyszcza, wskazuje błędy. Tak bo ciągle jeszcze błądzę i upadam. Wtedy On cierpliwie czeka na mnie w konfesjonale. By później po wyznaniu grzechów z czystym sercem zjednoczyć się z nim w komunii. Bo tylko z czystym sercem, mogę znowu przyjąć jego rady i kroczyć z nim przez życie. Tylko dzięki systematycznej spowiedzi i przyjmowaniu Jezusa do swojego serca, w łączności z nim mam siłę do pokonywania codziennych trudności oraz do lepszego poznawania i kochania drugiego człowieka.

****

A co dzieje się w innych zespołach naszej parafii? Pożyjemy, zobaczymy jak Opatrzność Boska pokieruje nami tak abyśmy potrafili skutecznie zaprezentować się na zewnątrz i przekazywać informacje o sobie, o naszych grupach działania, **a może coś jeszcze**. Modlitwa i ... działanie, nie odkrywam Ameryki. Koła, które z różnych względów nie zdołają nic o sobie napisać do naszej gazetki, bynajmniej nie dlatego, że nic nie robią, zapraszamy do redakcji, coś razem wymyślimy, napiszemy, bo jak nie ... to my się zaprosimy do Was 😉.

Wg mojego stanu wiedzy i świadomości
na dzień 2025.04.25
Wiktor Bednarczuk Stróżówka

CZCICIELE MATKI BOŻEJ NIEPOKALANEJ – PANI GORLICKIEJ

TROCHĘ HISTORII

Od 2012 roku, a może i wcześniej Stowarzyszenie Rodzin Katolickich (SRK) Koło przy Parafii Narodzenia NMP w Gorlicach zabiegało o ustanowienie Matki Bożej Niepokalanej Patronką Gorlic.

14.05.2012 SRK wystosowało do Rady Miasta pismo zatytułowane: inicjatywa obywatelska ustanowienia PATRONA MIASTA GORLICE.

30.08. 2012 roku Rada Miasta uchwałą nr. 291/XXII/2012 zwróciła się do Ks. Biskupa Rzeszowskiego o podjęcie starań, aby Stolica Apostolska ustanowiła Matkę Bożą Niepokalaną - Patronką Miasta Gorlice.

Stolica Apostolska w osobie Papieża Franciszka **w dniu 12 listopada 2014 roku** nadała Matce Bożej Niepokalanej tytuł Patronki Miasta Gorlice.

27 czerwca 2015 roku na Gorlickim Rynku miała miejsce uroczystość ogłoszenia faktu, że Matka Boża Niepokalana została Patronką Gorlic. Eucharystii przewodniczył Ks. bp. Jan Watroba, koncelebransem był śp. Ks. bp Jan Niemiec, który wygłosił homilię. W uroczystości uczestniczyło kilkudziesięciu kapłanów i duża rzesza wiernych wypełniająca gorlicki rynek. Było to wydarzenie podniosłe, historyczne i niezwykle uroczyste.

SRK świadome, że ta piękna uroczystość powinna zaowocować w naszym życiu złożyło Maryi Niepokalanej – Pani Gorlickiej zobowiązania duchowe:

- **Wspólnota SRK** przy bazylice zobowiązuje się do comiesięcznej adoracji przed Najświętszym Sakramentem: **w pierwsze soboty miesiąca** w ramach nabożeństwa pierwszo-sobotniego (godz. 8.00 – Msza święta, sakrament pokuty, Eucharystii, rozważanie oraz modlitwa przebłagalna za grzechy przeciwko Niepokalanemu Sercu Maryi.
- Deklarujemy gotowość do obrony życia od poczęcia do naturalnej śmierci, przejawianą jako modlitwa (różaniec, Droga Krzyżowa, marsz dla życia), rada i wsparcie dla tych, którzy nie są gotowi na przyjęcie daru życia.

Od tej pory co miesiąc (przez cały rok) SRK i wielu innych Czcicieli Maryi Niepokalanej gromadzi się przed Najświętszym Sakramentem odprawiając nabożeństwo I soboty miesiąca.

KRUCJATA W OBRONIE OJCZYZNY - modli się również w ramach nabożeństwa I soboty miesiąca przed Mszą świętą wieczorną, prowadząc rozważania i różaniec. Modli się od 2017 roku – po parafialnej pielgrzymce do Fatimy.

WOJOWNICY MARYI – to Maryjna Wspólnota męska, której charyzmatem jest duchowa walka według reguł, które daje Maryja.
W naszym mieście powstała ona przy Parafii św. Królowej Jadwigi.

Grupa ta wraz z rodzinami bierze udział o godz. 8.00 we Mszy świętej w bazylice, po czym wyrusza z modlitwą różańcową na ustach ulicami naszego miasta.

Niektórzy parafianie są zdumieni tym, że jedna grupa idzie modlić się na ulice miasta a druga pozostaje w kościele.

Charyzmat każdej grupy jest inny, a **Stowarzyszenie Rodzin Katolickich przyrzekało Maryi, że będzie modlić się przed Najświętszym Sakramentem i** dokąd Pan Bóg pozwoli tego przyrzeczenia dochowa. Adorując Pana Jezusa oddajemy cześć i uwielbienie Bogu obecnemu w Najświętszym Sakramencie. To znaczy czcimy Boga z miłością, szacunkiem i dziękczynieniem w miejscu Jego obecności, w Jego wspaniałości i w całym Jego dziele zbawienia. Jest więc zatem pełnym miłości spotkaniem z naszym Bogiem, Panem, Stwórcą, Zbawicielem i najlepszym Przyjacielem.

BRACTWO MARYI NIEPOKALANEJ

W wielu parafiach istnieją formalne grupy Czcicieli Maryi Niepokalanej nazywane Bractwem Maryi Niepokalanej. Mają one za **zadanie szerzyć kult Matki Bożej Niepokalanej poprzez różne wspólnoty które wyrosły przy Niepokalanym sercu Maryi.**
Ostatnio byliśmy na pielgrzymce u Matki Bożej Oczekiwanego Macierzyństwa w Sance nieopodal Krakowa. Tam Bractwo Niepokalanego Poczęcia Najświętszej Marii Panny zostało odnowione po 140 latach, 8 grudnia 2009 roku. Pierwsze założenie nastąpiło w 1869 roku, a jego członkowie szerzyli kult Matki Bożej Niepokalanej. Jest to liczna grupa (około 50 osób) w jednakowych Maryjnych strojach, wypełniająca zalecenia przynależności do Bractwa. U nas nie ma Bractwa Maryi, ale w Stowarzyszeniu Rodzin Katolickich jest grupa czcicielek, która min. uczestniczy w procesjach z feretronem Pani Gorlickiej, ma biało- niebieskie szarfy, broszki z wizerunkiem Maryi Gorlickiej i jednakowe granatowe stroje. Spełniamy również wszystkie duchowe zobowiązania Bractwa Maryjnego. Jestem przekonana, że mogłoby do nas dołączyć wiele innych kobiet.

Marta Przewor

INTENCJE RÓŻAŃCOWE

CZERWIEC 2025

Intencja papieska: Módlmy się, aby każdy z nas znajdował pocieszenie w osobistej relacji z Jezusem, a z Jego Serca czerpał wzór współczującej miłości do świata.
Intencja parafialna: Módlmy się w intencji maturzystów, którzy stają przed wyborem nowej drogi życiowej.

Z RADOŚCIĄ KU BOGU

(H) **Gwoździe**

Żył kiedyś chłopak o bardzo trudnym charakterze. Łatwo wybuchał, był kłótliwy i dużo rozrabiał. Pewnego dnia ojciec wręczył mu woreczek z gwoździami, polecając, by ilekroć się z kimś pokłóci, wbijał jeden gwóźdź w płot otaczający podwórze. Pierwszego dnia chłopak wbił trzydzieści sześć gwoździ.

Z biegiem czasu zrozumiał, że łatwiej kontrolować wybuchy gniewu niż wbijać gwoździe. Pewnego wieczoru, po wielu tygodniach, powiedział ojcu, że tego dnia z nikim się nie pokłócił.

- To bardzo dobrze – odpowiedział ojciec. – Teraz każdego dnia, kiedy z nikim się nie pokłócisz, wyciągnij z płotu jeden gwóźdź.

Po pewnym czasie chłopak powiedział, że wyciągnął już wszystkie gwoździe. Ojciec wziął go wówczas za rękę, zaprowadził przed płot i powiedział:

- Mój synu, to pięknie, ale spójrz, sztachety są pełne dziur. Drewno już nigdy nie będzie takie, jakie było wcześniej. Gdy się gniewasz, osobom, które kochasz, zadajesz rany podobne do tych dziur. I chociaż wiele razy będziesz przepraszać, to rany pozostaną.

/Z: Bruno Ferrero „365 krótkich opowiadań dla ducha”/

(M) „Serce nigdy nie ma zmarszczek, ono ma blizny”.

/-/

„Ucz swoje dzieci milczeć. Mówić nauczą się same.”

/Benjamin Franklin/

„Więcej mądrości można wyklęczeć aniżeli wysiedzieć”.

/kard. Stefan Wyszyński/

(C) **Kto skonstruował radio?**

Włocha, Guglielmo Marconiego od dzieciństwa fascynowała elektryczność. Gdy miał dwadzieścia lat, przy pomocy radiotelegrafu udało mu się przesłać z jednego końca strychu na drugi trzy kropki oznaczające w alfabecie Morse’a literę „S”. Wkrótce potem razem z bratem Alfonso, przesyłali już sygnały na większe odległości. Ponieważ rząd włoski nie zainteresował się jego wynalazkiem Marconi wyjechał do Anglii. 12 grudnia 1901r. udało mu się alfabetem Morse’a przekazać wiadomość przez Atlantyk.

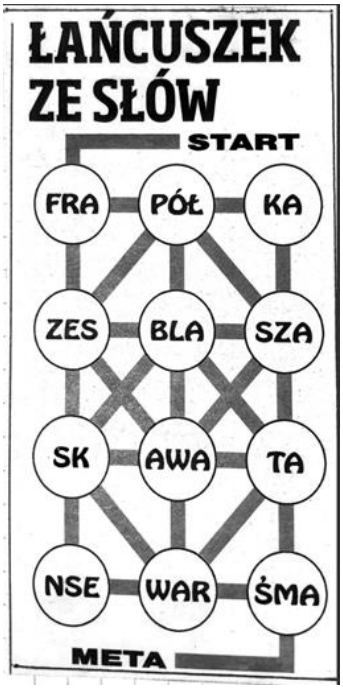

(Ł) Przejdź korytarzami od STARTU do METY, tworząc po drodze słowa z kawałeczków umieszczonych w poszczególnych ogniwach łańcucha. I tak, pierwsze słowo to FRA+ZES, a następne ZES+…- zdecyduj! Kiedy dojedziesz do METY, dwa nieużyte ogniwa utworzą rozwiązanie-dodatkowy wyraz.

❖ Rozwiązanie łamigłówki z poprzedniego numeru: Bez względu jak długo będą chodzić razem, zawsze wykroczą razem tylko lewą nogą.

(☺) Policjant zamknął się w garażu i przez kilka dni rozbierał swój nowo kupiony samochód na części. Żona go pyta:
– Po co to robisz?
– Poprzedni właściciel powiedział, że włożył w niego 20 tysięcy.

☺

Tato, tato, słyszałem, że twój tata był głupi!
– Chyba twój!

☺

Facet łowi ryby w zakazanym miejscu. Obok przechodzi policjant i pyta:
– Co pan tu robi? Facet na to:
– Nooo … tego … uczę robaczka pływać.
– To dostaje pan mandat.
– Ale, panie władzo, za co?!
– Za brak kamizelki ratunkowej dla robaczka.

☺

W domu tata pyta Jasia:
– Co przerabialiście dziś na chemii?
– Materiały wybuchowe.
– A o której masz być jutro w szkole?
– W jakiej szkole?

Tatusiom życzymy zawsze dobrego humoru

Stanisław Firlit

Z pamiętnika ks. Wojciecha Michny odc. 7

To już nie Wojtuś ani nawet Wojtek. To student Wojciech. W ostatnich odcinkach (6 i 7) osobiście zwróciłem uwagę na dwa fakty. Galicję z XIX wieku pamiętamy głównie jako oazę polskiej autonomii na tle pozostałych zaborów, nazywano ją polskim Piemontem.[2] Okazuje się, że nie zawsze tak było. Michna opisuje jak wielkie były tutaj prześladowania Polaków i polskości przed i w okresie Rabacji, Wiosny Ludów, praktycznie od I Rozbioru aż do przełomu lat 60 i 70-tych XIX wieku, a więc nawet przez kilkanaście pierwszych lat rządów „naszego cesarza" Franciszka Józefa I. Odwrotnie było w Królestwie Kongresowym. Zanim doszło tam do prześladowania Narodu Polskiego to najpierw w latach 1815 do 1830 mieliśmy w Kongresówce własną armię, sejm, szkolnictwo a nawet własny pieniądz! Królestwu nadana była demokratyczna najnowocześniejsza w Europie konstytucja, językiem urzędowym był język polski. Namiestnikiem, przedstawicielem cara (króla Polski) był ... żołnierz Kościuszki gen. Józef Zajączek. Ale o tym może przy innej okazji. Ze spraw związanych bezpośrednio z pamiętnikiem zwróciło moją uwagę, że Michna praktycznie nie wspomina o swoich kłopotach finansowych, a w zasadzie jak je rozwiązywał, bo jak się przekonamy w odcinkach następnych bynajmniej one nie ustąpiły. Najciekawsze dla nas jest jednak to, że pod koniec następnego odcinka dotrzemy do Gorlic. Zapraszam do lektury Pamiętnika.

Było to 7 lutego 1840 r. Noc była jasna od księżyca w pełni, mróz silny. Mieszkaliśmy na Władyczu i uczyliśmy się matematyki przy świecy. Koło 8 godziny wieczór przybiegł Leśnikiewicz i powiada: Ktoś sztyletował komisarza policji, Guta! A ten Gut był już osławiony jako polakożerca w Krakowie, Bochni, Tarnowie, podobny do Zajączkowskiego, osławionego w Samborze z młodzieżą i Kasprem Cięglewiczem, Popielem itd. Zgasiliśmy świece, owinęli się w płaszcze i poszli na rynek. Tu wojsko na strażnicy w pogotowiu, policya cała na rynku, Czecz starosta prowadzony od 8 strażników z latarniami do mieszkania Guta itd wszystko w ruchu, burmistrz Krzywousty najczynniejszy. Z opowiadania tyle przytaczam: Gut mieszkał w rynku w domu między Stenda i Pszczyńskiego sklepami. Kamienica 3 piętrowa, w środku próżna bania, gdzie szły schody wężykowato do góry, przyczepione do ścian tak, że od dołu do góry była próżnia podobna do baszty, a w ścianach mieszkania, do których był wchód z ganków schodowych. Kto by był spadł z ganku, byłby leciał na sam dół. Sztyletnik musiał przebyć schody i ganki z dołu do góry, nim się dostał do drzwi Guta. Zamaskowany stanął pod drzwiami Guta i pukał. Gut wyszedł z świecą, sztyletnik zgasił i pchnął sztyletem, który się skrzywił na guziku uniformu. Gut przytomny chwycił za końce kurtki sztyletnika, który go pociągnął po schodach za sobą uciekając chciał go przez poręcze przerzucić i na dół strącić. Ale nie podołał, bo był małego wzrostu i prawdopodobnie młodzieniaszek jaki. Zostawił więc Guta, sam zbiegł na dół i tylnemi wrotami uciekł w uliczkę, która prowadzi od apteki Muka na żydowskie miasto, a potem przepadł bez śladu. ***Trudno pochwalić morderstwo, ale może każdy zrozumieć, jaka to była młodzież przemyska, do jakich ofiar zdolna w imię Ojczyzny!*** *Na Guta miała być narada między młodzieżą, miano ciągnąć guzki na jego życie i guzek miał paść na młodzieniaszka, któremu nie chciano poruczyć tak ważnej sprawy, ale on postawił na swojem i zrobił, co mógł. Niech to nie dziwi nikogo! bo pomnę i to, że chłopaczki z 1 i 2 klasy gimnazyalnej zmawiali się podłożyć dwie beczki prochu pod kościół franciszkański i z wojskiem chcieli w powietrze wysadzić podczas nabożeństwa na urodziny cesarskie. To było śledztwo groźne! To dowodzi , że nie ma siły, aby prądy serca i myśli zabić, Mogą ludzie wybuchy ducha zgniecionego opróżnić siłą, policji grozą itd., ale ten duch przesadzi tamę albo ją powali i pójdzie drogą swoją. Dzieje postępu stwierdzają to. Examina roczne nasze przeleciały prędko, bo profesorowie sami gnali młodzież do domu lękając się co chwila starcia jakiego albo zamachu nowego. Mnie chciała policya koniecznie dać w kamasze - ani dekret na stypendium, ani klasy, ani prośby nie pomogły. Co tu robić? X. Polański , dyrektor na filozofii, otrzymał rozkaz, aby mię stawić albo wygnać. Otóż prosiłem X. Polańskiego, potem biskupa, aby mi dał spokój, abym złożył examina. Na to poczciwy zezwolił mówiąc: Strzeż się, aby cię nie złapano. Ja powiem, że nie ma cię tu, nie ma na stancyi twój ej, a koledzy! niech głoszą, żeś sobie poszedł. Przez sześć tygodni w lesie mieszkałem na Zniesieniu, w czasie słoty nocowałem w Seminaryi między bracią albo u X. Ziemiańskiego, jeść nosili bracia, na kolegia prowadzili bracia, a czasem na Capstrzyk*

[2] Królestwo Piemontu odegrało kluczową rolę w zjednoczeniu Włoch.

sprowadzili mię pod silną obroną, gdzie z kijem porządnym szedłem na czele szeregów, potem na gościnę do braci. I tak żyłem, jak ptak wolny, a policya sądziła, że ja już przepadłem. Otóż X. Ziemiański miał bratanka, Wawrzusia, tęgiego i zacnego chłopca, pono w ostatniej klasie gimnazyalnej. Należał on do nas. Ja byłem w kole wyższych jako filozof, on w kole niższych. Nocowałem pod jednym dachem: on spał w łóżku spokojny, xiądz w izbie swej, a ja na poddaszu. Raniutko przyszła policya! Ja sądziłem, że po mnie! Wydarłem kilka gontów i popatrzyłem, gdzie można z dachu skoczyć - i nie zważając na wysokość skoczyłem do ogrodu między drzewa. To szczęście, bo gałęzie mię uratowały od śmierci albo kalectwa i więzienia. W takim negliżu zaczołgałem się w ogród XX. Wikarych, wdrapałem się na drzewo tęgie z kijem porządnym z postanowieniem nie dać się żywcem wziąć, a uciekać prawie nago było niebezpiecznie. Z wierzchołka mego tronu mogłem widzieć troszkę, co robi policya w Seminaryi? Policya aresztowała Wawrzusia Ziemiańskiego i odeszła. Ja koło południa dowiedziałem się od braci o tym, przynieśli mi moje szaty tj.. kitlę, kapelusz słomiany, buty, a były tam i zakazane rzeczy, i tak posilony wróciłem na Zniesienie, gdzie tydzień kryłem się, a bracia odwiedzali i o wszystkiem donosili. Traf mię uratował tylko! U zacnego X. Ziemiańskiego ogrzewałem się często rosołem i mięsem. Nieraz on sam nie jadł swej porcji, jako przełożony w Seminaryi a mnie kazał dać. Zacne to serce xiędza!

Str. 53-56 wg maszynopisu pamiętnika ks. Michny przechowywanego w Bibliotece Seminarium Duchownego w Przemyślu

Opracował Wiktor Bednarczuk Stróżówka

Bł. Ojciec Franciszek Maria od Krzyża Jordan – Założyciel Zgromadzenia Salwatorianów

Jan Chrzciciel Jordan urodził się 16 czerwca 1848 roku w Gurtweil, miejscowości w południowo zachodniej Badenii. Już w dniu Pierwszej Komunii Świętej uświadomił sobie swoje powołanie. Po ukończeniu szkoły pracował jako robotnik i malarz – dekorator. Podróżował wtedy dużo po terenie kraju. Zauważył, że ludzie coraz częściej odwracają się od Boga, porzucają wiarę a Kościół jest bardzo ograniczany przez państwo w realizacji swojej misji (Kulturkampf). To spowodowało umocnienie powołania, które cały czas w nim dojrzewało. W 1869 roku rozpoczął prywatne lekcje u znajomych księży w Waldshut, by następnie rozpocząć kształcenie w gimnazjum w Konstancji. Miał trudności z opanowaniem przedmiotów ścisłych, natomiast wyróżniał się w opanowywaniu języków obcych. W czasie egzaminów końcowych jedno wypracowanie napisał w ośmiu językach europejskich, drugie – w czterech innych. W 1874 roku rozpoczął studia teologiczne i filozoficzne na uniwersytecie we Fryburgu. Po ich ukończeniu przygotowywał się do kapłaństwa w seminarium św. Piotra niedaleko Fryburga. Po przyjęciu w 1878r. święceń kapłańskich został skierowany do Rzymu, aby studiować języki orientalne: syryjski, aramejski, koptyjski, arabski, hebrajski i grecki.

Już w czasie studiów we Fryburgu rozpoczął pisanie „dziennika duchowego", w którym notował najważniejsze myśli. Pisał go do końca życia, dzięki czemu wiele można się dowiedzieć o jego duchowości. Rozwijało się w nim przekonanie, że Bóg wzywa go do założenia nowego dzieła apostolskiego w Kościele. Pragnął, by członkowie tego nowego zgromadzenia duchowni i świeccy bronili wiary i przyczyniali się do jej ożywienia przez głoszenie wszystkim ludziom, że Jezus Chrystus jest jedynym Zbawicielem. To przekonanie umocniło się podczas podróży na Bliski Wschód – do Libanu i Ziemi Świętej. Po powrocie do Rzymu rozpoczął realizację zamierzenia. Jego dzieło otrzymało nazwę Apostolskie Towarzystwo Nauczania i zostało zainaugurowane 8 grudnia 1881r. Wspólnota rozrastała się i w 1883r. została przekształcona w zgromadzenie zakonne: Towarzystwo Boskiego Zbawiciela (salwatorianie). Ojciec Jordan przyjął wtedy imię Franciszek Maria od Krzyża Jordan. W 1888 roku wspólnie z Teresą von Wuellenweber (bł. Marią od Apostołów) założył zgromadzenie żeńskie- Kongregację Sióstr Boskiego Zbawiciela (salwatorianki).

Działalność zgromadzenia założyciel rozszerzał na cały świat. Powstała misyjna placówka w Assam w Indiach a także domy zakonne w 14 krajach. Dziś salwatorianie głoszą Słowo Boże w 40 krajach na różnych kontynentach. Na wszystkich kontynentach pracują też siostry salwatorianki i salwatorianie świeccy. Już pod koniec XIX w. do zgromadzenia zaczęli się zgłaszać kandydaci z ziem polskich. Ojciec Jordan postanowił założyć dom zakonny w Krakowie. W 1900r. zamieszkali tam trzej pierwsi salwatorianie. Dzięki osobistym zabiegom o. Jordana i poświęceniu pierwszych

polskich salwatorianów, kard. Jan Puzyna pozwolił w 1901 r. na założenie domu zakonnego Towarzystwa Boskiego Zbawiciela w Trzebini. Oficjalne otwarcie pierwszej placówki salwatoriańskiej na ziemiach polskich nastąpiło w 1903 r. Salwatorianie podjęli wówczas szeroką działalność duszpasterską oraz wydawniczą w samej Trzebini oraz w Galicji i na Górnym Śląsku. W 1938 r. Prowincja Polska Salwatorianów liczyła już 98 osób. Po trudnym czasie II wojny światowej, nastąpił szybki rozwój polskiej prowincji. Powstało wiele domów zakonnych na Ziemiach Zachodnich, gdzie polscy salwatorianie włączyli się w odbudowę życia religijnego oraz kulturalnego. Obecnie w Polsce jest 39 salwatoriańskich domów zakonnych. Wierni charyzmatowi i misji swojego Założyciela, że „dopóki jest na świecie jeszcze jeden człowiek, który nie zna Boga i nie kocha Go ponad wszystko, nie możesz ani chwili spocząć", salwatorianie prowadzą szeroką działalność duszpasterską. Są duszpasterzami w parafiach, katechetami w szkołach, pracują z młodzieżą, wyjeżdżają na misje, głoszą rekolekcje (parafialne i zamknięte w centrach formacji duchowej). Ponadto publikują książki i multimedia, są obecni w internecie. Pomagają też potrzebującym terapii psychologicznej, realizują działalność naukową, są kustoszami sanktuariów, przewodzą grupom pielgrzymkowym, posługują w szpitalach.

Ojciec Franciszek Jordan zmarł w Szwajcarii w Tafers koło Fryburga 8 września 1918 roku. W 1956 roku jego doczesne szczątki zostały przeniesione do Rzymu i złożone w Domu Generalnym. Proces beatyfikacyjny rozpoczął się w 1942 roku a 15 maja 2021 roku Papież Franciszek ogłosił go błogosławionym.

Na podstawie informacji ojca kustosza sanktuarium w Trzebini, które przekazał nam w czasie ostatniej pielgrzymki, stron internetowych: *https://www.sds.org/pl/onas/zalozyciel*, *https://diecezjaelk.pl/2021/05/06/beatyfikacja-o-franciszka-marii-od-krzyza-jordana-zalozyciela-salwatorianow-i-salwatorianek/* ***opracowała B. Osika***

Sanktuarium MB Fatimskiej w Trzebini

Historia bazyliki Najświętszego Serca Pana Jezusa w Trzebini (archidiecezja krakowska) wiąże się z postacią bł. Franciszka Marii od Krzyża Jordana, (Jana Chrzciciela Jordana, ur. w Gurtweil /Niemcy, Badenia Wirtembergia 16.06.1848, zm. 8.09.1918 w Tafers / Szwajcaria) założyciela zgromadzeń zakonnych Salwatorianów i Salwatorianek czyli Towarzystwa Boskiego Zbawiciela. Było to w latach osiemdziesiątych XIX wieku. Spora grupa kandydatów do zgromadzenia, około 10%, pochodziła wówczas z ziem polskich. Dlatego też podjęto starania o założenie na tych terenach placówki. Dzięki staraniom u arcybiskupa krakowskiego, kard. Jana Puzyny Salwatorianie uzyskali taką możliwość. W 1903 roku przybyli do Trzebini pierwsi księża: Alfred Zacharzowski, Honoriusz Bugiel i Cezary Wojciechowski. Trzebinia była korzystną lokalizacją, gdyż znajdowała się w pobliżu styku trzech zaborów.

W roku 1910 ruszyła budowa neogotyckiej świątyni. Na przeszkodzie stanęły kolejno – I i II Wojna Światowa. Konsekracja odbyła się dopiero 10.06.1983 roku. Jednakże działalność duszpasterska Salwatorianów trwała niemal od początku. Już w 1928 r, z inicjatywy Sł. b. ks. Chryzostoma Małysiaka, powstał pierwszy w Polsce dom rekolekcyjny (obecnie Centrum Formacji Duchowej), w którym w rekolekcjach uczestniczył, jako abiturient, w roku 1938 Karol Wojtyła. Parafię erygowano w 1958 roku. W roku 1962 księża sprowadzili z Fatimy figurę Matki Bożej Fatimskiej, która od 1967 r. znajduje się w specjalnej kaplicy. Po koronacji figury w 1997 r. świątynię ustanowiono sanktuarium maryjnym. W 2013 roku kościół został podniesiony do rangi bazyliki mniejszej. W każdą środę odmawiana jest nowenna do MB Fatimskiej, od maja do października 13 dnia miesiąca odbywają się nabożeństwa fatimskie z całonocnym czuwaniem. Odpust przypada na niedzielę po oktawie Bożego Ciała, w święto Najświętszego Serca Pana Jezusa oraz 13 maja na Wspomnienie Matki Bożej Fatimskiej.

Świątynia w Trzebini jest okazałą, neogotycką budowlą z wysoką wieżą nad głównym wejściem. W ołtarzu "króluje" figura Najświętszego Serca Chrystusa Zbawiciela, który rozłożonymi ramionami jakby obejmuje wiernych. Po obu stronach wejścia do prezbiterium wiszą obrazy przedstawiające: po lewej s. Marię od Apostołów, a po prawej – założyciela Salwatorianów, bł. Franciszka Jordana. Na filarach umieszczone są portrety świętych: Faustyny, brata Alberta Chmielowskiego, Joachima i Anny z Maryją, Jana Pawła II i błogosławionych: kard. Stefana Wyszyńskiego,

ks. Jerzego Popiełuszki, Hanny Chrzanowskiej. Przy ścianach bocznych są niewielkie ołtarze boczne z figurami: Św. Anny, Św. Teresy, Św. Marii Goretti po lewej stronie oraz Św. Józefa, Św. Antoniego i Św. Maksymiliana Kolbe po stronie prawej. Dwa większe boczne ołtarze poświęcone są MB Częstochowskiej i Chrystusowi ukrzyżowanemu. Są też popiersia: bł. Franciszka Marii od K obu stronach mamy płaskorzeźby ze scenami biblijnymi przedzielone figurami świętych: Wojciecha, Kazimierza, Jana Kantego, Andrzeja Boboli, Jacka, Kingi, Jadwigi Śląskiej, Stanisława Biskupa, bł. Wincentego Kadłubka, bł. Bronisławy. Po prawej stronie od prezbiterium znajduje się piękna, utrzymana w błękitnych barwach, kaplica Matki Bożej Fatimskiej z Jej okazałą figurą w centrum, otoczoną dwudziestoma medalionami, przedstawiającymi tajemnice Różańca Świętego. W kaplicy przez cały dzień można adorować Najświętszy Sakrament. W świątyni na uwagę zasługują również barwne witraże. Wokół kościoła rozciąga się park mieszczący pomniki: założyciela Salwatorianów, Matki Bożej, głazy z tablicami upamiętniającymi Św. Jana Pawła II i jego przyjaciela, Salwatorianina, ks. prof. Tadeusza Stycznia, grota MB z Lourdes oraz stacje Różańcowe i Droga Krzyżowa.

Na koniec może warto wspomnieć, że Salwatorianie opiekują się również sanktuariami: Św. Jadwigi w Trzebnicy i Św. Antoniego Padewskiego „Husiatyńskiego" w Obornikach Śląskich. Dla ewentualnych młodych zainteresowanych – w Bagnie koło Obornik Śląskich mieści się Wyższe Seminarium Duchowne Salwatorianów.

EAW oparciu o różne strony internetowe i własne obserwacje.

E.A.

Pielgrzymka do Płok, Trzebini i Sanki

Dnia 10 maja 2025 nasze Stowarzyszenie Rodzin Katolickich pielgrzymowało do trzech sanktuariów położonych pomiędzy Górnym Śląskiem a Krakowem. W zorganizowanym przez panią Martę Przewor wyjeździe uczestniczyła spora grupa osób pod duchową opieką ks. Wojciecha Mazurka.

Pierwszym z miejsc była niewielka miejscowość, **Płoki**, która stała się sławna w zeszłym roku, za sprawą wyniesionego na ołtarze błogosławionego męczennika komunizmu, księdza Michała Rapacza. Był on proboszczem w płockiej świątyni w trudnych latach 1937 – 1946. Wcześniej, w latach 1931 – 1933 pełnił w tym kościele funkcję wikarego i było to jego pierwsze miejsce posługi po święceniach kapłańskich. Ten młody, charyzmatyczny kapłan, którego działania i wypowiedzi były nie na rękę tym, którzy po wojnie objęli władzę w Polsce, został w nocy z 11 na 12 maja 1946 roku uprowadzony z plebanii przez powiązaną z komunistami grupę mężczyzn, wśród których byli również mieszkańcy Płok i zamordowany w pobliskim lesie. Obecnie świątynia w Płokach, w której głównym ołtarzu króluje obraz Matki Bożej Opiekunki Rodzin Robotniczych, jest podwójnym sanktuarium: maryjnym i bł. ks. Michała Rapacza. W kościele tym uczestniczyliśmy we Mszy Świętej, sprawowanej przez ks. Wojciecha, a następnie po małych zakupach i posileniu się kawą w parafialnym sklepiku – kawiarence część pielgrzymów, pomimo niezbyt zachęcającej aury udała się na spacer do krzyża w lesie, ustawionego w miejscu męczeństwa ks. Michała. (Więcej informacji na temat kościoła w Płokach można znaleźć w gazetce „Z Niepokalaną" z lipca 2024.)

W drugiej kolejności udaliśmy się do pobliskiej **Trzebini**, gdzie nawiedziliśmy bazylikę Najświętszego Serca Pana Jezusa, która równocześnie jest sanktuarium Matki Bożej Fatimskiej. Od księdza, który nas przyjął dowiedzieliśmy się wiele na temat historii błogosławionego założyciela Salwatorianów, ojca Franciszka Marii od Krzyża Jordana, przybycia zgromadzenia do Trzebini i budowy kościoła. Poznaliśmy piękne wnętrze tej okazałej budowli, którą nawiedzili m. in: Karol Wojtyła – w r. 1938 jako abiturient i kard. Stefan Wyszyński. Po zwiedzeniu kościoła i krótkiej modlitwie przy ołtarzu MB Fatimskiej zapoznaliśmy się z pięknym otoczeniem i odprawiliśmy Drogę Krzyżową. (Więcej informacji w oddzielnym artykule w naszej gazetce)

Po obiedzie udaliśmy się w dalszą drogę do ostatniego punktu na trasie – do Sanktuarium Matki Boskiej Pani Saneckiej – Matki Oczekiwanego Macierzyństwa. Ten niewielki kościółek pod wezwaniem Św. Jakuba Apostoła, znajdujący się na Szlaku Jakubowym, zbudowany został przed wiekami w małej miejscowości o nazwie **Sanka**, położonej w powiecie krakowskim, 8 km. na południe od Krzeszowic. Kościółek posiada piękny, słynący łaskami (często polegającymi na uproszeniu długo oczekiwanego potomstwa) obraz Maryi

z Dzieciątkiem. Ponadto kultem otoczony jest tu Św. Jakub Apostoł, Św. Jan Paweł II, który też „posiada już swoją listę cudów" i Św. Rita. Wzbogaceni przeżyciami związanymi z zapoznaniem się z trzema niezwykle ciekawymi, a może niezbyt znanymi miejscami kultu i zbudowani niezwykłą życzliwością trzech kapłanów, którzy nas serdecznie gościli, powróciliśmy do Gorlic w godzinach wieczornych.

E.A.

CZY GAZETKA „Z NIEPOKALANĄ" JEST POMOCNA…

Miałam nadzieję, że to moje dzisiejsze pisanie zostanie oświetlone blaskiem promieni słonecznych, aby jeszcze bardziej podkreślić wdzięczność osobom, które od początku istnienia naszej gazetki parafialnej angażują się całymi sobą, by każde napisane zdanie miało sens i posiadało dużą wartość duchową. By oparte było na głębokiej wierze, a jednocześnie ukazywało miłość Boga do człowieka oraz uczyło nas miłości do Boga i siebie nawzajem.

Pocieszeniem pisania w deszczu jest to, że użyźnia on wysuszoną ziemię, a ja pomimo chłodu ogrzewam się ciepłem ludzkich serc, które od dzieciństwa obdarzają mnie życzliwością i służą pomocą. Wsłuchując się w odgłosy połanieckiej przyrody i podziwiając piękno budzącej się po zimie natury, pragnę z tego wyjątkowego miejsca przesłać wszystkim najserdeczniejsze pozdrowienia, a przede wszystkim osobom, które od wielu lat bardzo ciężko pracują w Stowarzyszeniu Rodzin Katolickich i tworzą gazetkę parafialną.

Od jakiegoś czasu ja również włączam się w to dzieło, ale piszę tylko parę zdań. To nic wielkiego w porównaniu z ogromem pracy, jaką wkładają w powstanie gazetki inne osoby, a przede wszystkim Pani Marta Przewor. Wraz z upływem czasu, kiedy sił coraz mniej, a pracy nadal dużo, zmęczenie jest coraz większe. Pani Marta nigdy się jednak nie poddaje, nie narzeka, lecz z uśmiechem na twarzy, pomimo zmęczenia, pracuje wraz z innymi osobami nad stworzeniem kolejnego numeru gazetki, starając się, by był on jak najlepszy. Większość czytelników wie, że nasza parafialna gazetka to miesięcznik, liczący już 350 numerów. Nietrudno więc obliczyć, od kiedy jest redagowany.

Nasz zespół redakcyjny pracuje z pełnym zaangażowaniem, wspierając się nawzajem – jednocześnie jesteśmy otwarci na przyjęcie do naszego grona nowych osób (choćby z grup parafialnych, ale nie tylko), które mogłyby uświetnić, upiększyć szatę naszej gazetki. Gdyby więc ktoś z Was zechciał do nas dołączyć, serdecznie zapraszamy i obiecujemy, że każdą osobę przywitamy w wielką radością. Pragniemy bowiem, aby nasza gazetka była piękna i bogata w skarby, wydobyte z kopalni ludzkich miłujących serc, oraz piękno szlachetnych artystycznych, wrażliwych dusz. Dzięki temu może więcej osób (również młodych) zechciałoby czytać gazetkę i pogłębiać swoją wiarę, miłość – nie tylko w parafii, kraju, ale również na świecie. Gazetka zamieszczona jest bowiem także na stronie parafialnej. Tak się składa, że bliska mi osoba, mieszkająca w Stanach Zjednoczonych, czyta regularnie nasze czasopismo. A to dowodzi, iż nasze pisanie ma sens.

Sami tak naprawdę nie wiemy, jak wiele osób dzięki temu ewangelizujemy, bo przecież nie tylko kapłani mają głosić słowo Boże i pogłębiać naszą wiarę. Również my powinniśmy budować siebie nawzajem, ukazując Boga jako największe źródło nadziei oraz miłości, aby naszym współbraciom pomóc w życiu doczesnym, a w przyszłości w osiągnięciu szczęścia wiecznego. Sama staram się żyć tak, aby każdego dnia coraz bardziej zbliżać się do Boga, a jednocześnie bardziej miłować bliźniego. A Stwórcę proszę przede wszystkim o to, abym stawała się coraz szlachetniejsza i w ostateczności cieszyła się szczęściem wiecznym. Pragnę też, aby moje postępowanie i pisanie zbliżało innych do Boga i świętości.

Na koniec składam podziękowania Pani Marcie Przewor oraz całej redakcji gazetki parafialnej za trud wkładany w jej tworzenie, a także przesyłam najserdeczniejsze życzenia, by kolejne lata obfitowały w udaną twórczą pracę. Czytelnikom natomiast życzę, aby na bazie artykułów budowali swoją wiarę, nadzieję i miłość.

Wiesława Mruk

Pielgrzymi w Bazylice Serca Pana Jezusa w Trzebini (zdjęcie W. Bednarczuk)

Redakcja „Z Niepokalaną” (zdjęcie W. Bednarczuk)

Redaguje zespół: R.M. Abram, E. Abratowska, W. Bednarczuk, S. Firlit, W. Mruk, T. Orłowska, B. Osika, M. Przewor, J.M. Śmietana, B. Wiatr, J. Załęska. Asystent Kościelny : Ks. Wojciech Mazurek Adres Redakcji : Plac Kościelny 1, 38300 Gorlice

www.gorlice.srk.opoka.org.pl e- mail: srkgorlice@srk.opoka.org.pl